LANDROID® M

UNMANNED MOWING VEHICLE

INSTALLATION GUIDE

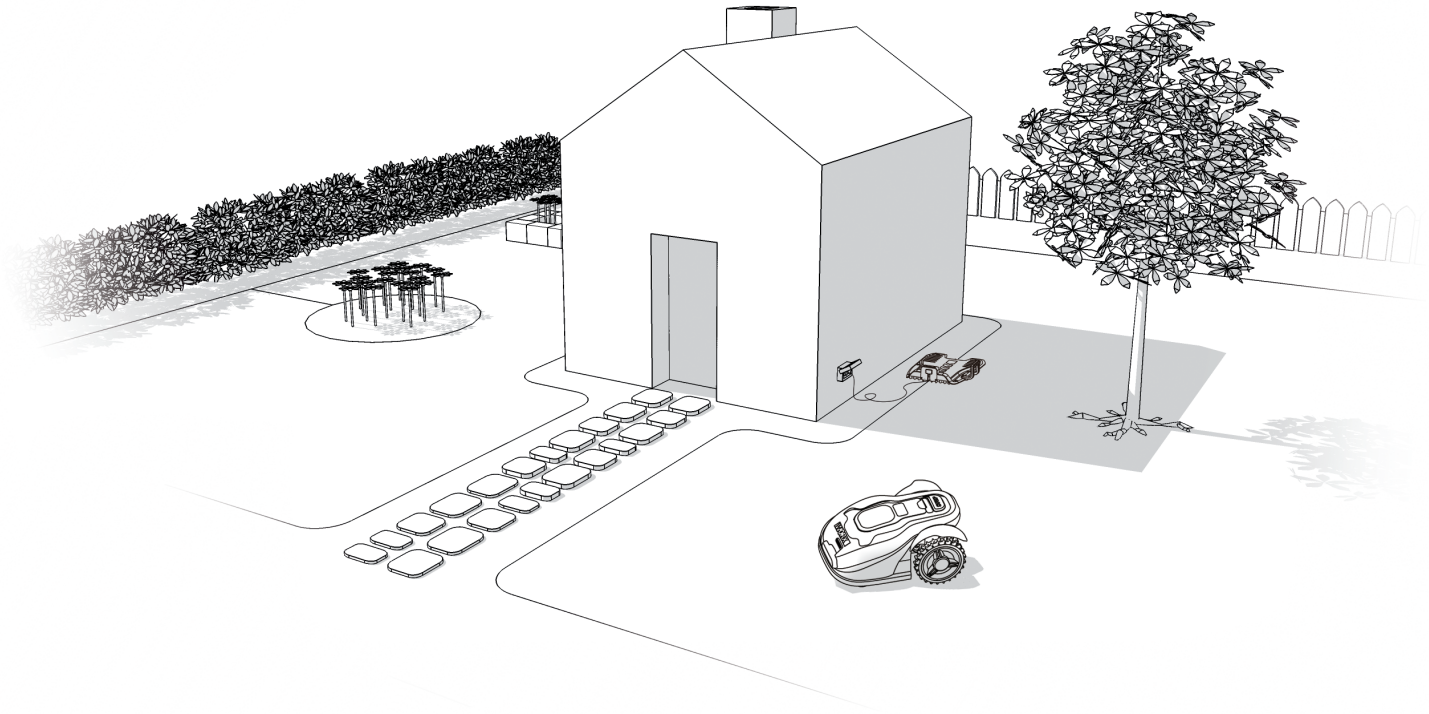

Come installare Landroid®M

I

L'installazione di Landroid®M è facile. In base alle dimensioni del giardino, l'intera procedura impiega un periodo breve di tempo. Se sei come noi, non ami sprecare prezioso tempo libero per falciare il prato. Il Landroid®M si rivelerà un ottimo investimento, prendendosi cura del vostro prato per anni.
Puoi guardare il video dimostrativo dell'installazione su: **www.worxlandroid.com**.

Landroid®M ama falciare il prato

È progettato per falciare spesso, mantenendo il prato più vigoroso e bello che mai. In base alle dimensioni del prato, Landroid®M può essere programmato per funzionare in qualsiasi orario e con qualsiasi frequenza, senza limitazioni. Fa il lavoro al posto tuo.

Preparazione

Nella confezione

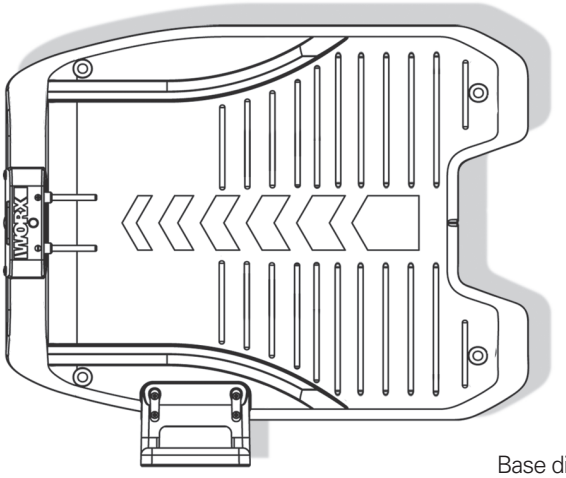

Base di ricarica

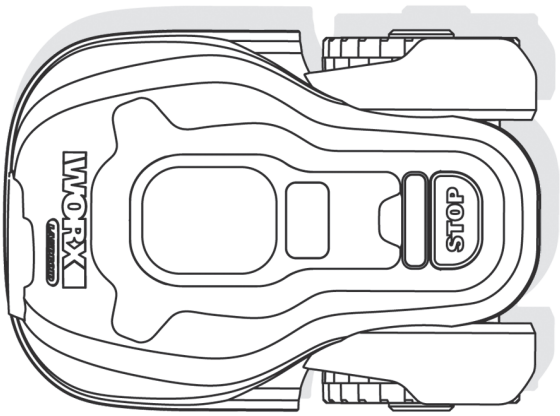

Landroid®M

Chiodi di ancoraggio.

Lame di ricambio

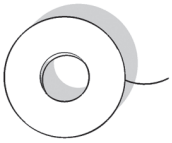

Bobina di filo perimetrale

Chiodi perimetrali

Adattatore di alimentazione

Manuale d'uso

Guida d'installazione

Chiave esagonale

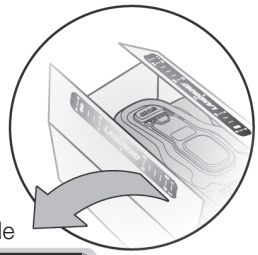

Distanziatore del filo perimetrale

Guida alla programmazione e alla risoluzione dei problemi

Dichiarazione di garanzia

Dal tuo garage

Forbici

Martello

La nuova casa di Landroid®M: il vostro giardino

Iniziamo con uno sguardo più da vicino alla nuova casa di Landroid®M, il vostro prato, evidenziando le aree dove può tranquillamente andare e quelle che è meglio che Landroid®M eviti.

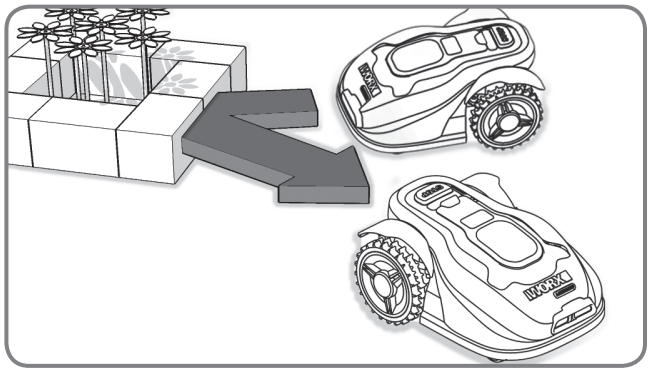

Ostacoli che possono essere urtati

Quando Landroid®M urta un ostacolo rigido, stabile e più alto di 15 cm (ad esempio un muro o una palizzata), semplicemente si arresta e si dirige lontano dall'ostacolo.

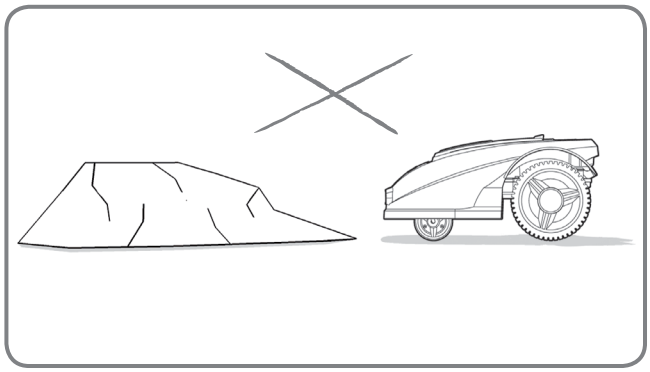

Pietre

Le pietre che sono abbastanza pesanti da essere spostate dal Landroid®M possono essere colpite in modo sicuro. Tuttavia, se una pietra qualsiasi ha una superficie inclinata che il Landroid®M può percorrere in salita, è necessario rimuoverla o escluderla dalla zona di lavoro.

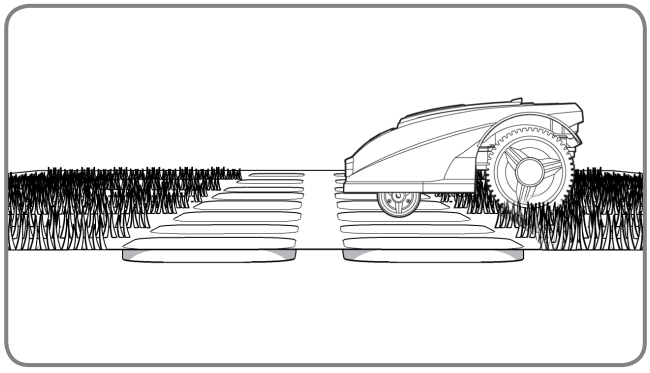

Vialetti

Se il vialetto è allo stesso livello del prato, senza nessuna sporgenza, Landroid®M può tranquillamente passarci sopra. Se si vuole che Landroid®M lo eviti, basta solo uno spazio di 10cm* tra il filo perimetrale e il vialetto.

Se invece il vialetto è in ghiaia, è necessario evitare che Landroid®M si muova su di esso, utilizzando un distanziatore e lasciando uno spazio di 35cm*

* Questa è la distanza raccomandata. Utilizzare il distanziatore per un'installazione adeguata.

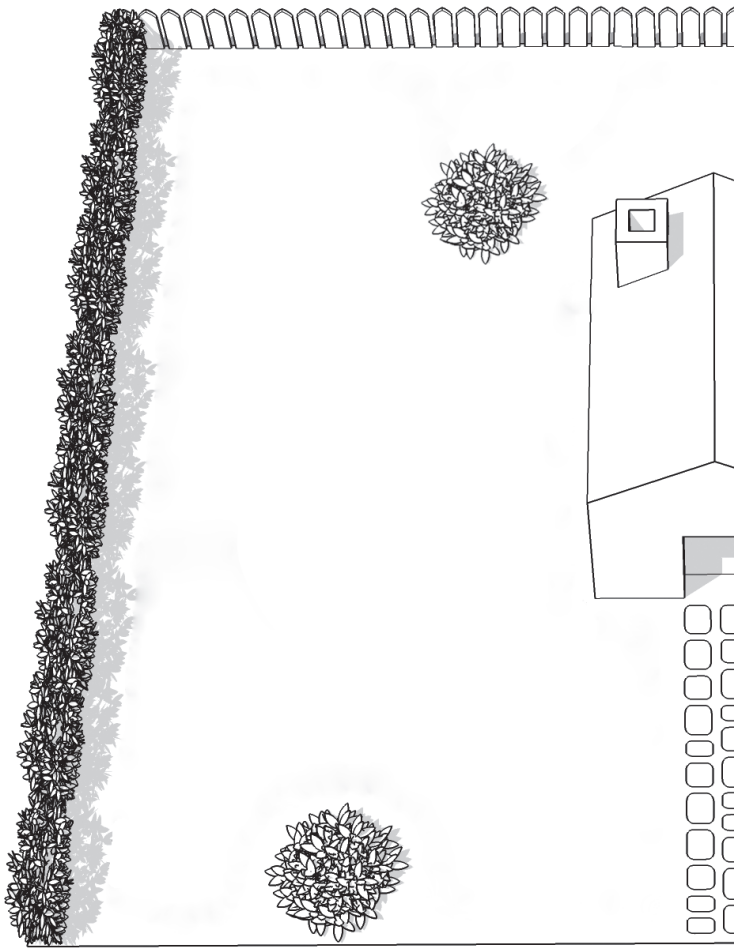

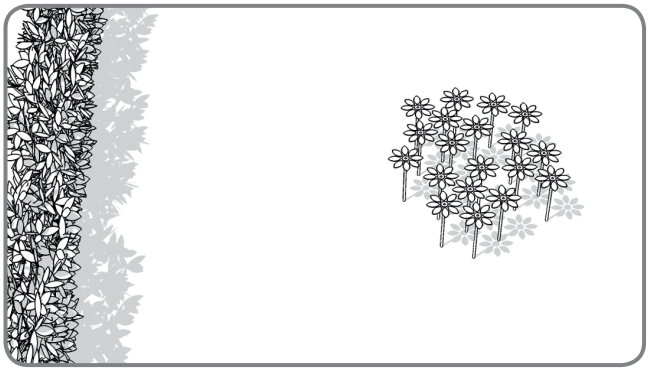

Aiuole, laghetti, piscine...

Certamente sarà necessario evitare che il Landroid®M falci fiori o cada nell'acqua. Queste aree dovrebbero essere evitate.

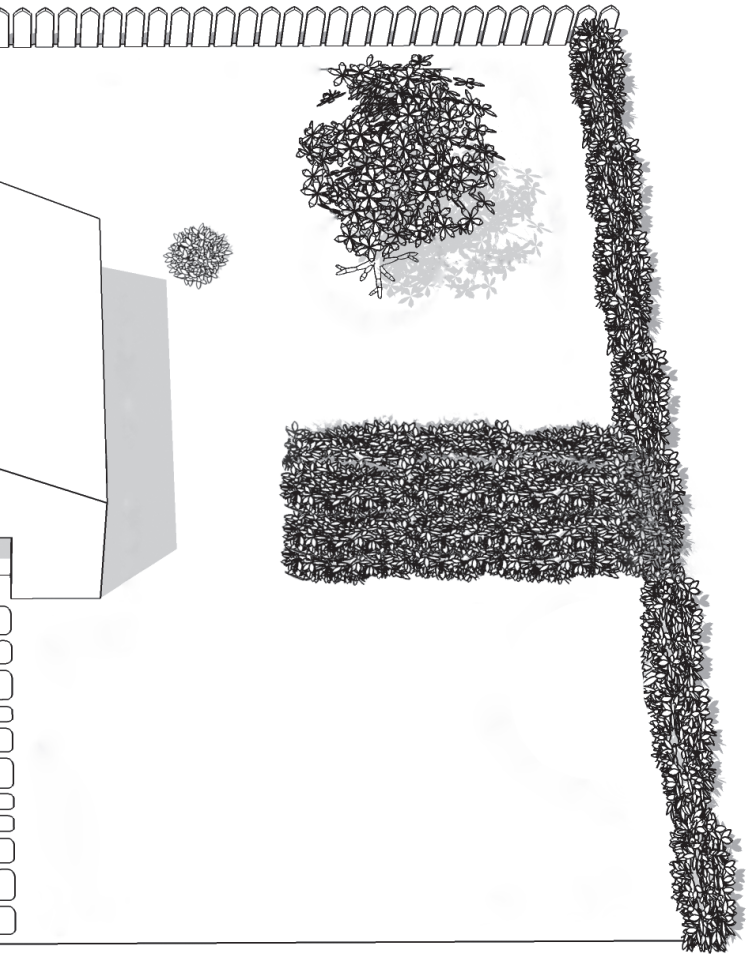

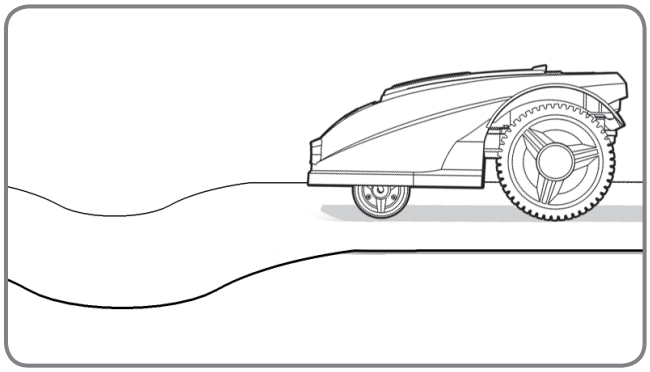

Avvallamenti e dossi

In caso di pendii accentuati, si dovrà valutare se le lame possano toccare il terreno. In tal caso, bisognerà procedere a smussare gli spigoli oppure a escludere queste zone dall'area di lavoro di Landroid®M.

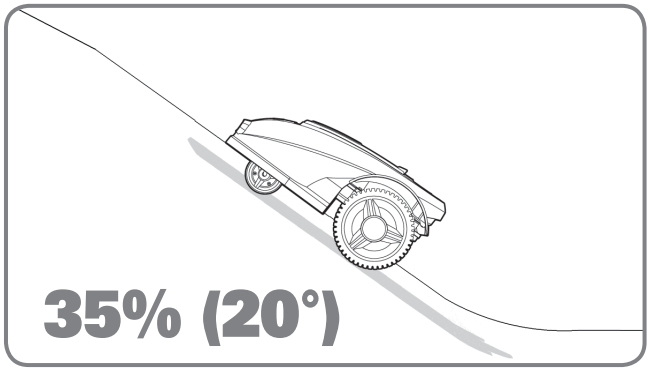

Superfici inclinate

Landroid®M può arrampicarsi su superfici inclinate fino a 35% (20°). Evitare pertanto superfici con un'inclinazione maggiore.

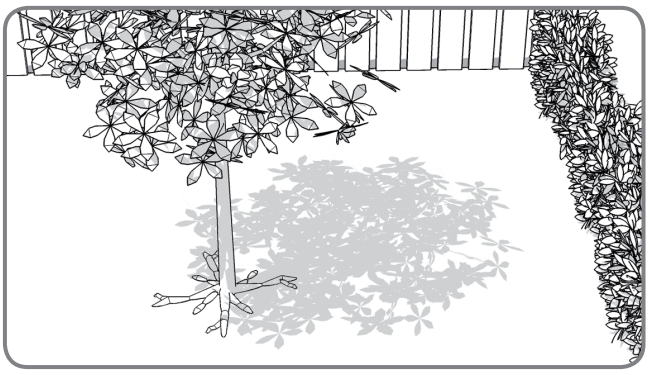

Alberi

Tuttavia, se vi sono radici che emergono dal terreno, l'area deve essere esclusa per evitare di danneggiarle.

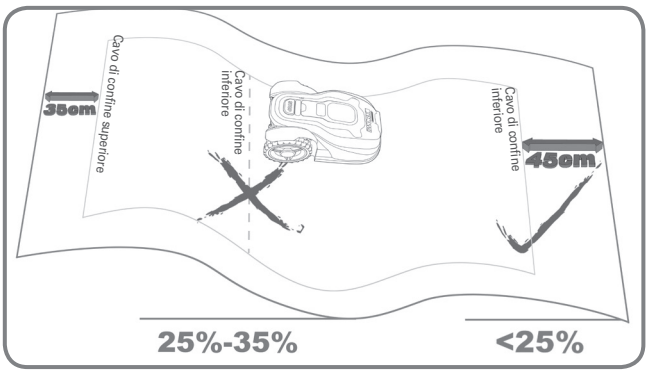

Sistemazione dei cavi di confine sui pendii

Il cavo del confine superiore NON va sistemato su pendenze superiori al 35% (20°). Il cavo di confine superiore deve avere una distanza di almeno 35 cm dagli ostacoli. Il cavo di confine inferiore NON va sistemato su pendenze superiori al 25% (15°). Il cavo di confine inferiore si deve trovare a una distanza di almeno 45 cm dagli ostacoli quando si trova su una pendenza del 25%.

Installazione

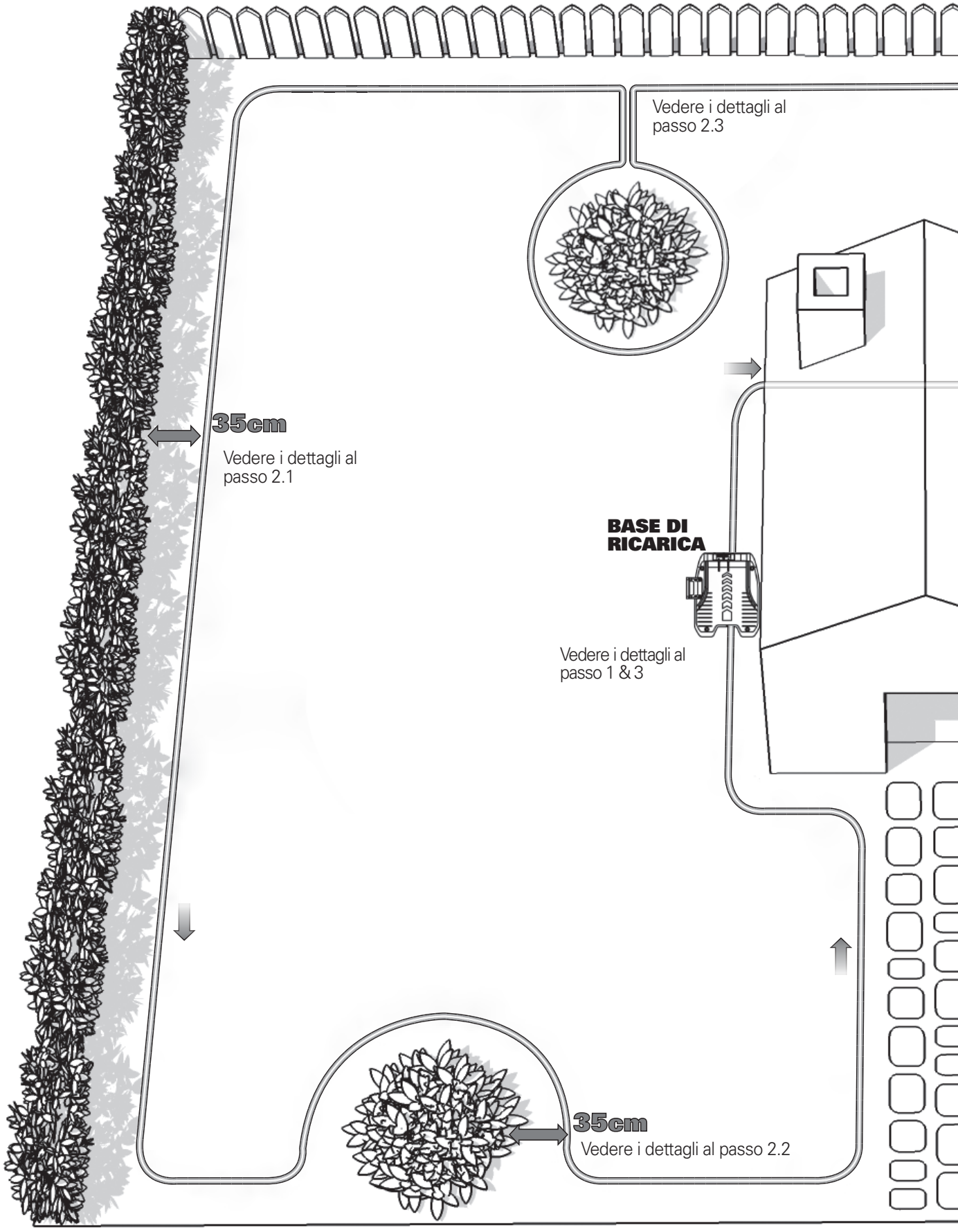

I

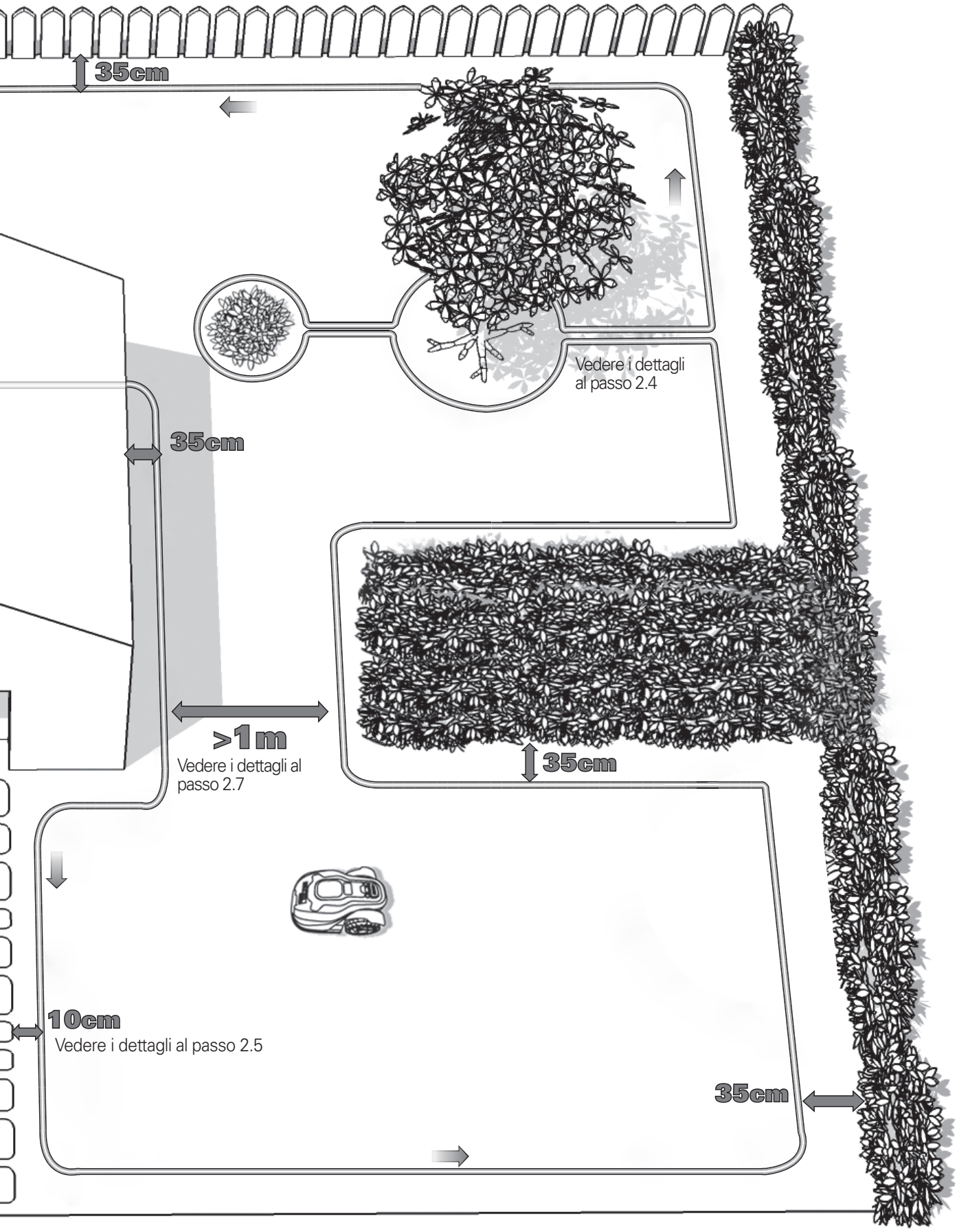
35cm
Vedere i dettagli
al passo 2.4
35cm
>1m
Vedere i dettagli al
passo 2.7
35cm
10cm
Vedere i dettagli al passo 2.5
35cm

Landroid®M deve sapere dove tosare. Questo è il motivo per cui è necessario contrassegnare la zona di lavoro con un filo di delimitazione che formerà un recinto invisibile. Questo filo inoltre guiderà il Landroid®M alla sua base di ricarica. **Se anche i vicini utilizzano un Landroid®M, è necessario mantenere una distanza di almeno 0.5 metri tra il filo perimetrale ed i vicini.**

1. Posizionamento della base di ricarica

Innanzitutto, trovare un posto per la base di ricarica, tenendo conto della posizione della presa esterna dato che la base di ricarica ha solo un cavo di alimentazione di 15 m.

NOTA: Assicurarsi che il trasformatore e la presa di corrente siano sempre all'asciutto.

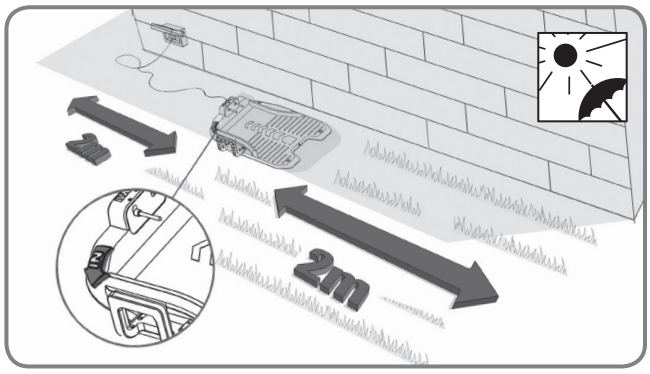

1.1

La base di ricarica deve essere collocata lungo una linea retta e con la freccia "**IN**" rivolta verso il prato. Lasciare una distanza di 2m senza ostacoli sulla parte anteriore e posteriore della base di ricarica. Se possibile, posizionare la base di ricarica all'ombra, in quanto le batterie si ricaricano più efficientemente in un posto fresco.

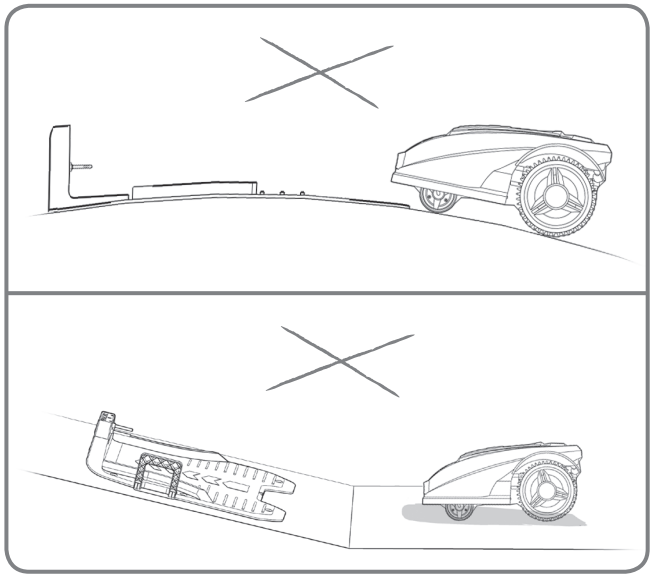

Assicurarsi che il Landroid®M possa funzionare su una superficie piana e libera da eventuali ostacoli.

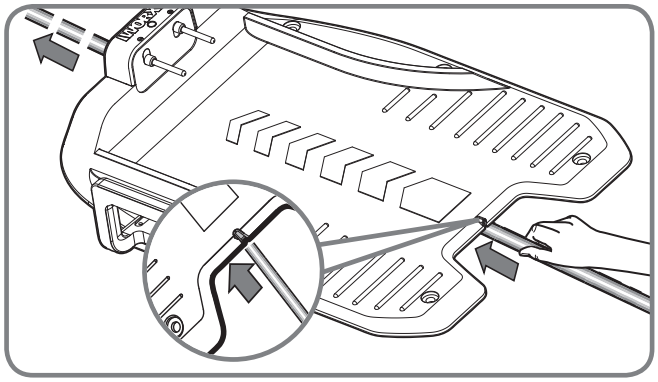

1.2

Far passare il filo perimetrale attraverso il sottopassaggio sotto la base di ricarica.

2. Per fissare il filo perimetrale

Quando si fissa il filo di delimitazione per la prima volta, si consiglia di utilizzare un normale tosaerba o un tagliaerba per tagliare l'erba lungo l'area delimitata. Quindi il filo può essere posato quanto più vicino possibile al suolo per evitare che il Landroid®M lo tagli accidentalmente. Il filo perimetrale è alimentato a bassissima tensione ed è pertanto completamente sicuro per esseri umani e animali domestici.

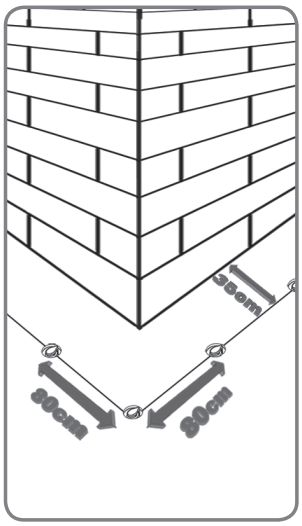

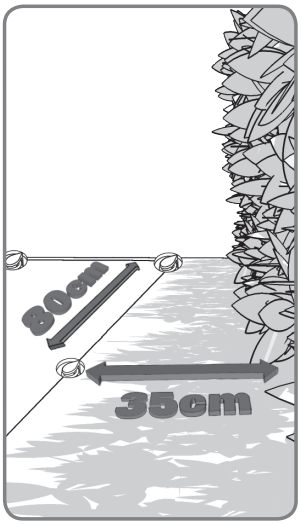

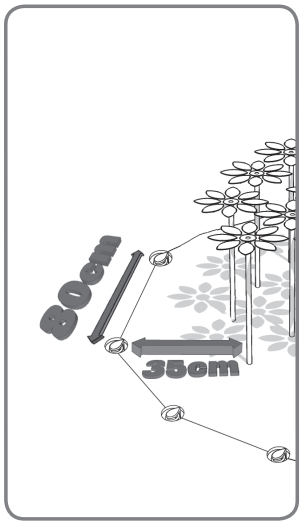

2.1

Quando si stende il filo perimetrale, utilizzare il distanziatore per mantenere uno spazio di 35 cm* tra il filo e il perimetro.

Ciascun picchetto deve essere posizionato ad una distanza di circa 80 cm.
Utilizzare il distanziatore per un'installazione adeguata.

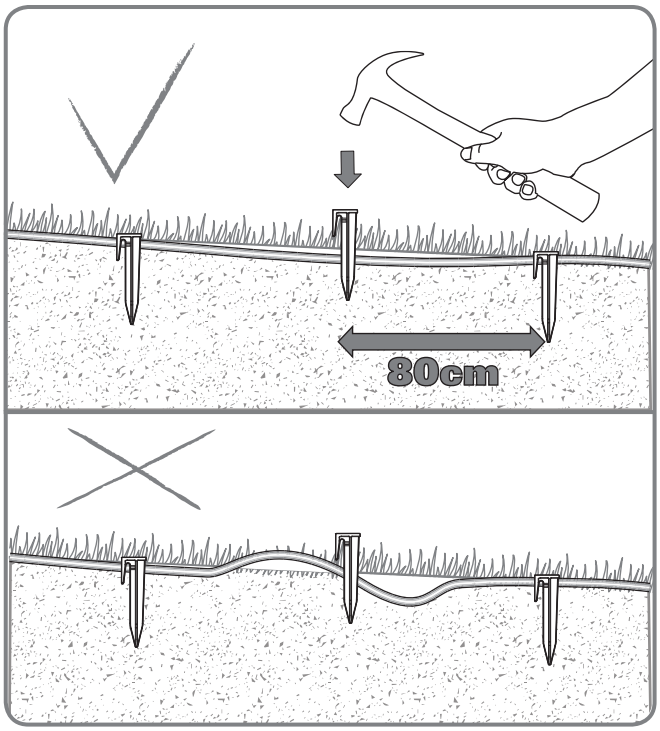

NOTA: Tenere il filo perimetrale e serrare i picchetti per evitare che si allenti.

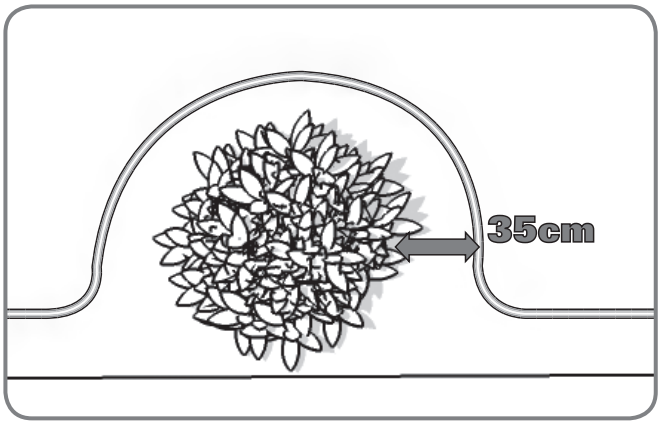

2.2

Una funzione, come i fiori o gli arbusti vicini al confine di falciatura, dovrebbe essere parte del limite come mostrato nella foto.

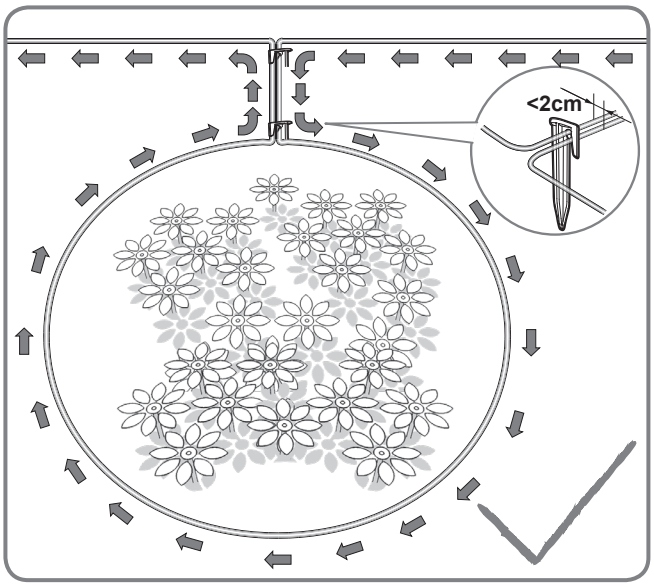

2.3

Se il prato contiene un'isola in cui non si desidera far passare il Landroid®M, si prega di seguire il percorso come mostrato nell'immagine per fissare il filo.
Il cavo deve partire dal perimetro, definire l'isola, e poi tornare al perimetro. Il cavo perimetrale di andata deve essere posato adiacente a quello di ritorno tra l'isola ed il perimetro e deve essere fissato usando lo stesso picchetto. Durante il funzionamento Landroid®M sarà capace di transitare liberamente sopra questa parte di cavo.

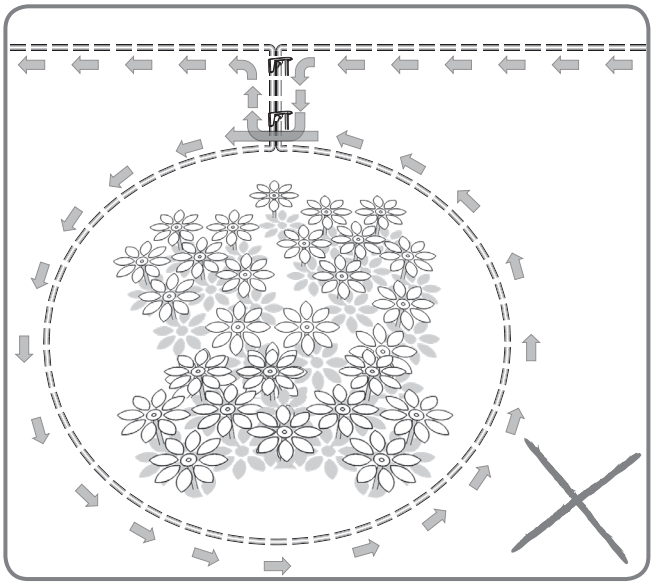

I

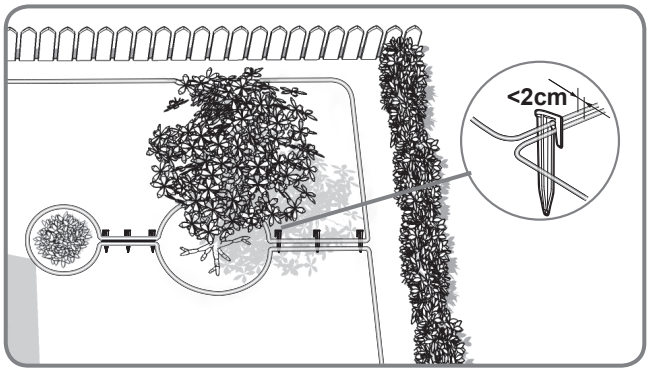

2.4

In caso di due isole le une vicine alle altre, sarebbe conveniente posare il cavo come illustrato nella foto.
Landroid®M è in grado di muoversi liberamente sul filo perimetrale tra le isole e il perimetro stesso.

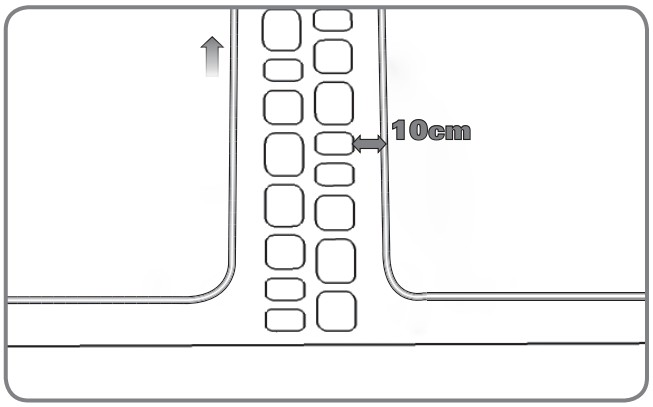

2.5

Tuttavia, in presenza di un ostacolo a livello del terreno e sicuro da percorrere per Landroid®M, come una vialetto o un marciapiede, è necessario solo uno spazio di 10 cm*.

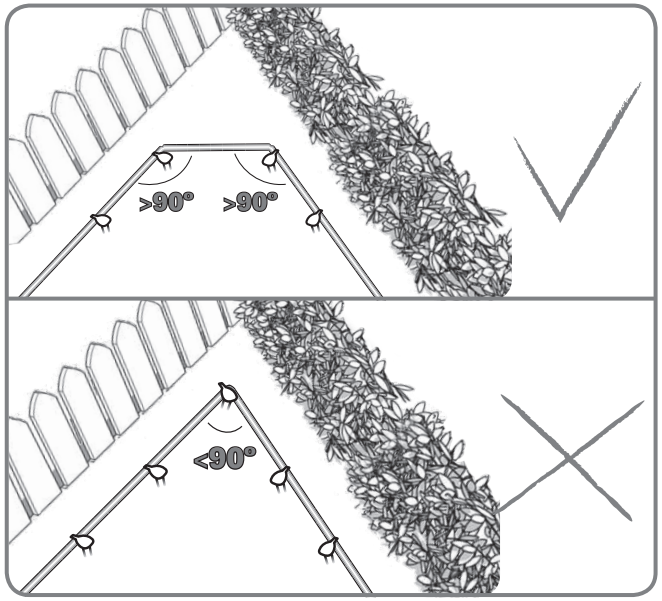

2.6

Assicurarsi che il filo di delimitazione sia perfettamente rettilineo in ogni angolo e che l'angolo del filo di delimitazione sia maggiore di 90°.

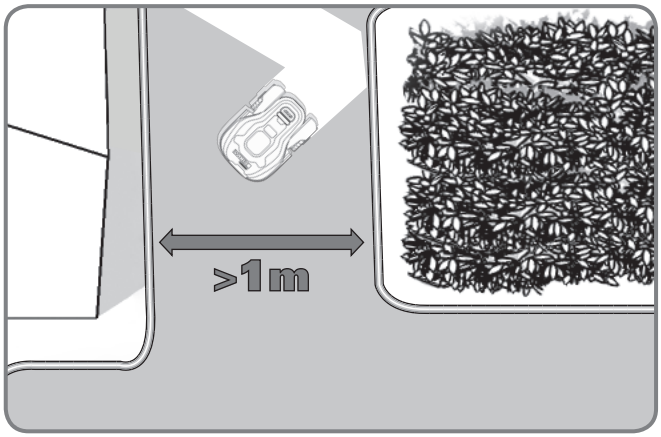

2.7

Se il prato è formato da due o più aree separate collegate da un passaggio, quest'ultimo deve essere largo almeno 1 metri. Se il corridoio è troppo stretto, si prega di sollevare il Landroid®M e portarlo sull'altro prato. Landroid®M toserà il prato senza problemi, ma sarà necessario riportarlo alla base di ricarica una volta scaricata la batteria.

3. Collegare la base al filo perimetrale

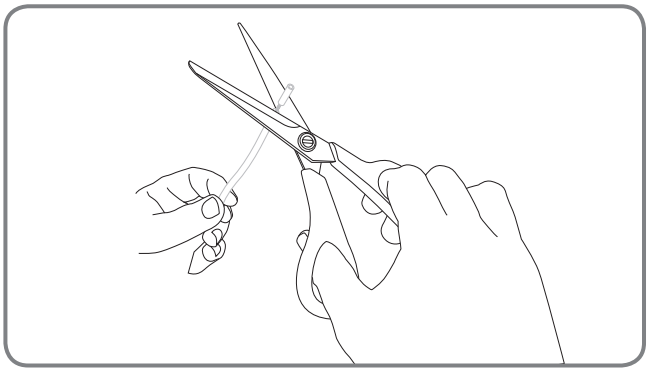

3.1

Tagliare le due estremità del filo ad una lunghezza appropriata conveniente per raggiungere i morsetti.

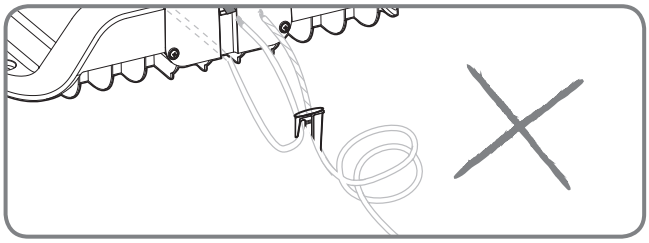

NOTA: Un filo ridondante troppo lungo può causare un problema di segnale. Spellare le due estremità del filo.

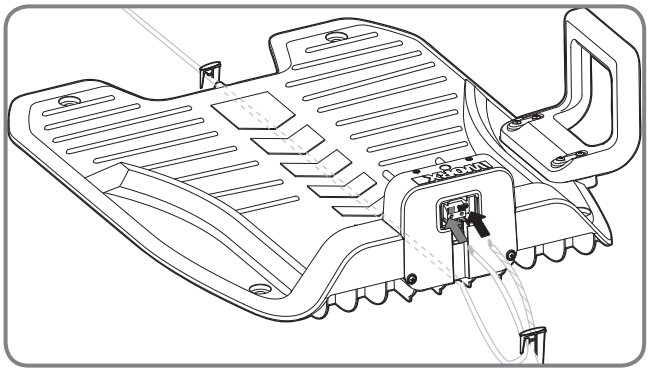

3.2

Durante il collegamento alla base di ricarica ci sarà un filo in entrata e un filo in uscita, come mostrato. Collegare il filo in entrata al morsetto rosso della base di ricarica e il filo in uscita al morsetto nero.
Quindi chiudere il coperchio.
NOTA: si prega di fissare saldamente il filo di delimitazione intorno alla base di ricarica con i pioli del filo.

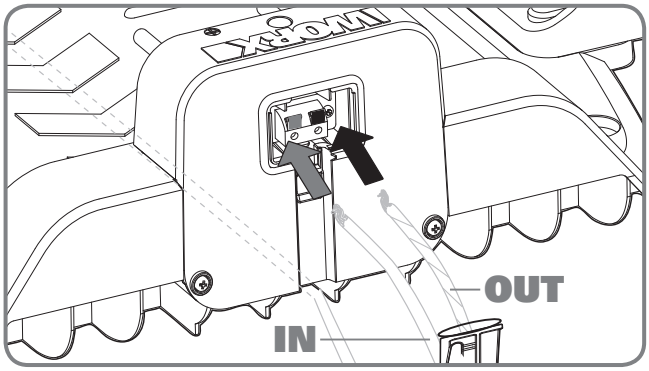

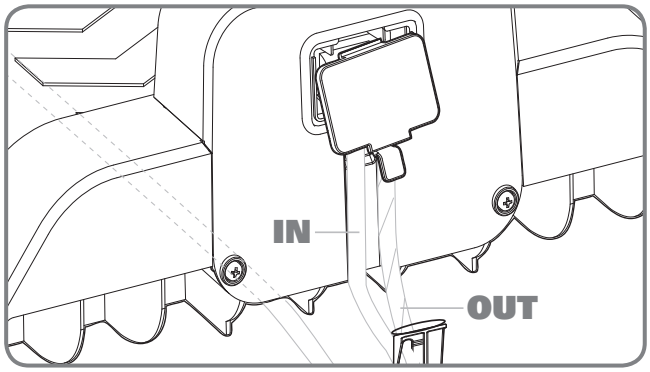

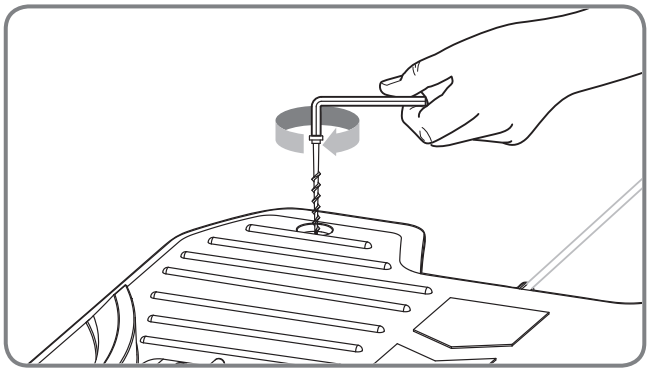

3.3

Ora si può procedere a fissare in maniera permanente la base di ricarica sul terreno serrando i picchetti di ancoraggio della base con la chiave esagonale in dotazione.

NOTA: Assicurarsi che la sezione d'ingresso del cavo sia diritta e si trovi sotto la parte centrale della base.

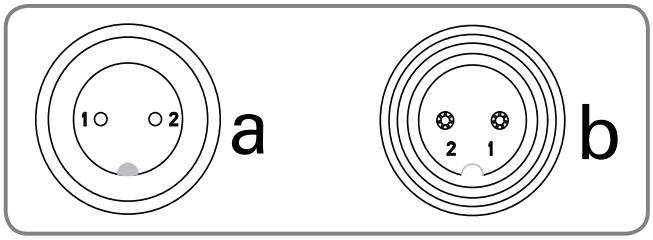

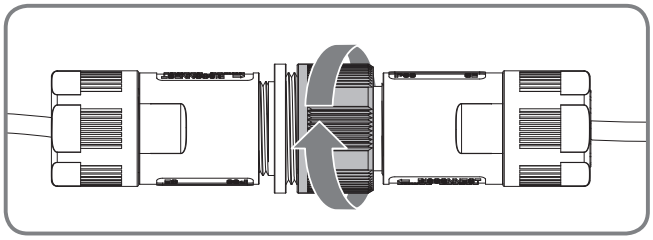

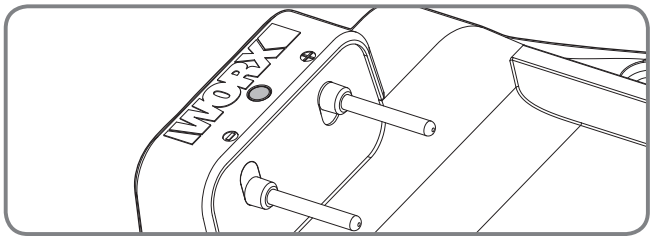

3.4

Collegare il cavo di alimentazione al trasformatore e quindi alla presa di rete CA. Il LED della base di ricarica si accende. Quando si effettua il collegamento, allineare la tacca sul connettore del cavo di alimentazione (a) con la scanalatura sul connettore del trasformatore (b).

Se il cavo di alimentazione si trova all'interno dell'area di lavoro, potrebbe essere necessario interrarlo.

Controllare lo stato del LED per accertarsi che il collegamento sia OK.

Display luminoso LED	Stato	Azione
Spia verde accesa	Filo di delimitazione collegato con successo; completamente carico	/
Spia verde accesa, mentre la schermata "zona di lavoro" viene visualizzata contemporaneamente	Il filo di delimitazione è collegato nella direzione sbagliata.	Controllare e invertire le due estremità del filo di delimitazione.
Luce verde lampeggiante	La tensione di alimentazione è collegata correttamente, mentre il filo è collegato senza successo	Controllare e collegare nuovamente il cavo.
Rossa accesa:	in carica.	/

4. Accendere e testare l'installazione

Questa è la parte eccitante in cui si accende Landroid®M per la prima volta.

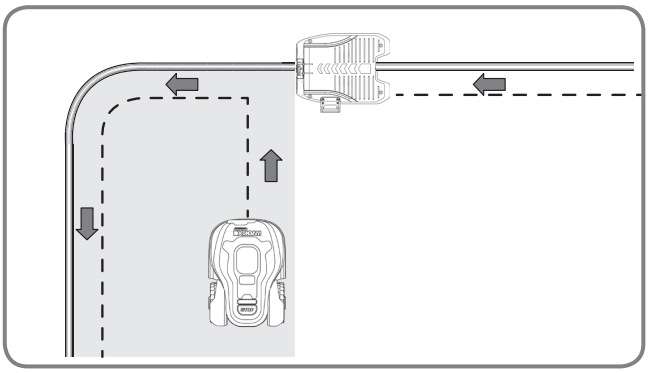

4.1

Posizionare Landroid®M all'interno dell'area di lavoro, a pochi metri di distanza dal retro della base di ricarica.

4.2

Aprire il coperchio del pannello, premere il pulsante di accensione, Quindi immettere il codice PIN predefinito 0000.

Premere il tasto e chiudere il coperchio del pannello dei comandi: Ora il Landroid®M si dirigerà verso la base di ricarica. Guardare Landroid®M mentre torna alla base e modificare la posizione del cavo perimetrale, se necessario. Quando Landroid®M torna regolarmente alla base, significa che l'installazione è stata completata correttamente! Adesso Landroid®M inizierà a caricarsi.

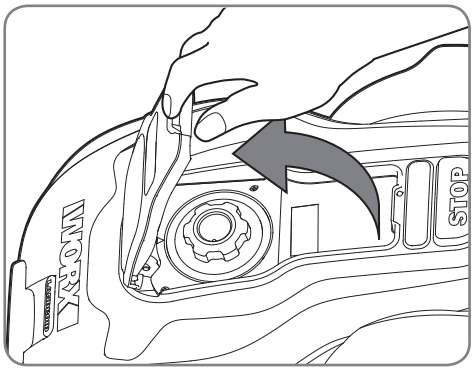

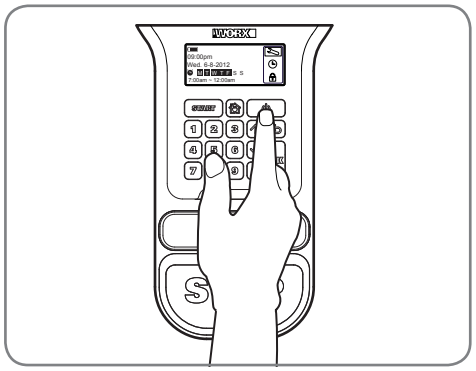

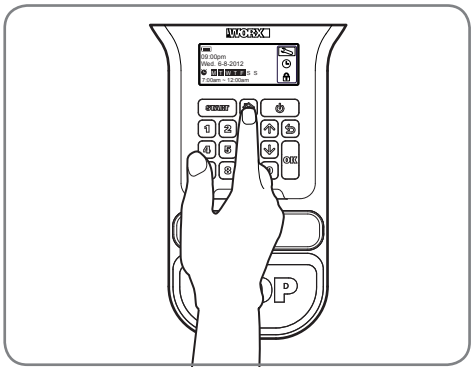

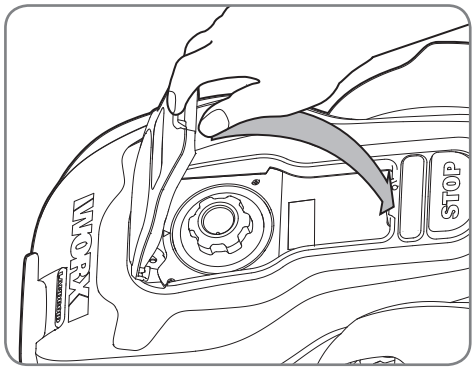

Attenzione

- Se Landroid®M è all'esterno dell'area di lavoro, non si azionerà e sul display viene visualizzato il messaggio di errore "fuori area di taglio." Riportare Landroid®M all'interno dell'area di lavoro e ripetere la fase 4,2.
- Se Landroid®M è all'interno del suo territorio ma il display visualizza il messaggio "outside working area" (Fuori area di taglio) e la luce LED è accesa, significa che le estremità del cavo perimetrale sono state collegare in modo sbagliato. Invertire i collegamenti.
- Landroid®M deve rimanere sempre acceso. In caso di spegnimento, assicurarsi che alla riaccensione si trovi all'interno dell'area di lavoro.
- Qualora il Landroid®M smetta di funzionare inaspettatamente, è sufficiente premere il tasto ON/OFF su ON, correggere i problemi, premere il pulsante di avviamento e chiudere il coperchio.

NOTA: Per ulteriori informazioni, consultare la Guida alla programmazione e alla risoluzione dei problemi.

Programmazione

Terminata l'installazione, si prega di consultare la Guida di programmazione e risoluzione dei problemi inclusa nella confezione per programmare il Landroid®M.

Pronti a partire?

Landroid®M è progettato per mantenere l'erba all'altezza perfetta per tutta la stagione, ma non per deforestare una giungla.

In occasione del primo taglio,

1. è necessario tosare l'erba all'altezza desiderata.
2. assicurarsi che l'area di lavoro sia priva di oggetti quali giocattoli e rami...

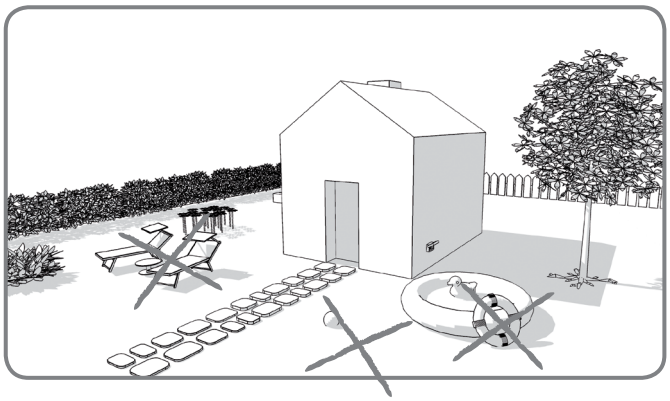

3. Alla prima tosatura, regolare l'altezza di taglio al livello massimo, quindi regolarla all'altezza preferita.

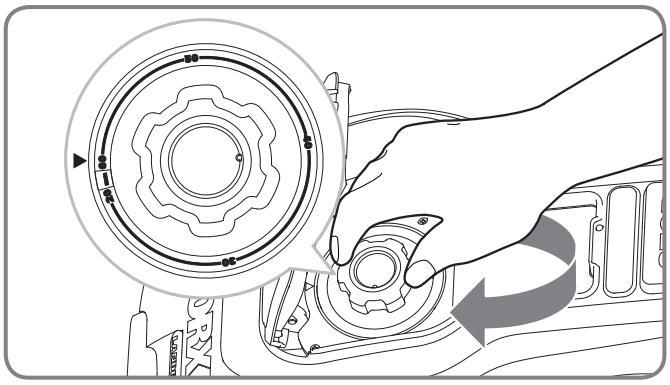

La prossima stagione fate in modo che Landroid®M venga messo in funzione presto, quando l'erba è ancora corta, in modo da evitare il taglio preliminare.

Mantenere affilate le lame

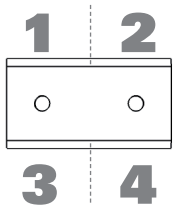

Indossare sempre i guanti quando si regolano le lame.

Il Landroid®M non taglia l'erba come le altre falciatrici. Le sue lame sono affilate come rasoi su tutti i 4 bordi e ruotano in entrambe le direzioni per la massima capacità di taglio. Ogni lama del Landroid®M ha 4 estremità taglienti. A seconda della frequenza con cui Landroid®M tosa l'erba del giardino e per ottenere un taglio perfetto, le lame devono essere periodicamente capovolte/ruotate. Ad esempio se Landroid®M è programmato per rasare l'erba ogni giorno, le lame devono essere ruotate ogni mese per garantire una tosatura ottimale. Ogni lama durerà 4 mesi se il dispositivo è programmato per tagliare l'erba ogni giorno. Quando le lame sono smussate e usurate devono essere sostituite dalle lame di ricambio fornite con Landroid®M. Le lame di ricambio sono anche disponibili dal rivenditore Worx più vicino.

Manutenzione

Landroid®M è progettato e costruito per rimanere all'esterno, incurante delle condizioni atmosferiche avverse. Landroid®M necessita soltanto di una pulizia periodica dai frammenti d'erba che si accumulano per una tosatura senza problemi, anno dopo anno, stagione dopo stagione. Non lavare il Landroid®M o il caricabatteria del Landroid®M o la stazione di carica con rondelle d'acqua ad alta pressione. Questo può provocare danni alla macchina, alla batteria o al caricabatterie.

Rimessaggio invernale

Sebbene sia resistente, si consiglia di riporre Landroid®M nella rimessa o nel garage durante l'inverno. Prima del rimessaggio invernale, effettuare una carica completa di Landroid®M per prevenire possibili danni alla batteria. Sarà quindi possibile scollegare la spina della base di carica. Un buon sistema per prolungare la vita utile della batteria è di ricaricarla periodicamente durante l'inverno. Si consiglia inoltre di coprire la base con un foglio di nylon durante l'inverno.

Sicurezza

Landroid®M è sicuro per esseri umani e animali domestici. Prima di tutto, vi è una grande distanza tra il bordo esterno della macchina e le lame. Inoltre, i sensori di inclinazione arrestano immediatamente le lame se l'unità viene sollevata dal terreno.

Protezione

Il Landroid®M è protetto da un codice PIN. Questo codice PIN impedisce alle persone non autorizzate di utilizzarlo. Una volta portato fuori dalla sua area di lavoro, non potrà essere riavviato da nessuno che non conosce il codice PIN. Ciò significa che il proprietario stesso non sarà in grado di riavviare Landroid®M nel caso in cui dimentichi il PIN! Si consiglia caldamente di annotare il codice PIN qui per riferimenti futuri. Meglio ancora: registrare Landroid®M online sul sito **www.worxlandroid.com** e registrare il codice PIN. Sarà sempre possibile accedere al proprio codice PIN online.

Annotare qui il codice PIN:

www.worxlandroid.com

WORX®

it's your nature